ebbecke
VERFAHRENSTECHNIK

Abfüllung

Carbon Black

ABFÜLLUNG UND VERARBEITUNG VON SCHWARZPRODUKTEN

Verarbeitung von Schwarzprodukten im Werk Burbach bei Siegen

Carbon Black

ABFÜLLUNG UND VERARBEITUNG VON SCHWARZPRODUKTEN

Unser Werk am Standort Burbach bei Siegen bietet Ihnen die komplette Schüttgutverfahrenstechnik für Schwarzprodukte an. Die Verarbeitung an diesem Standort beinhaltet Siebungen, Mischungen, Mahlungen, Mikronisierungen, Umfüllungen und Abfüllungen sowie die komplette Lagerhaltung, das Warehousing, für die entsprechenden schwarzpigmentierten Produkte. Weiterhin ist ein eigener Bereich für farbig pigmentierte Produkte eingerichtet, sodass z. B. auch für die Kosmetik entsprechende Pigmente in Musterdosen und auch größere Gebinde abgefüllt, gesiebt und gemischt werden können.

Anwendungsgebiete

- Abfüllung / Umfüllung: Abfüllung von Big Bags, Säcken, Fässern, Kartons und Sondergebinden aller Art
- Mischung: Herstellung von Pulvermischungen und Coatings
- Mikronisierung: Mahlung von Schwarzprodukten
- Granulierung: Herstellung von Pigmentgranulaten
- Siebung: Einsatz von Langhub- und Vibrationssiebmaschinen
- Trocknung: Verschiedenste Trockensysteme zur Feuchtereduzierung
- Musterverwaltung: Ab- und Umfüllung von Mustergebinden
- Metalldetektion: Kontrolle von pigmentierten Produkten auf Metallkontamination

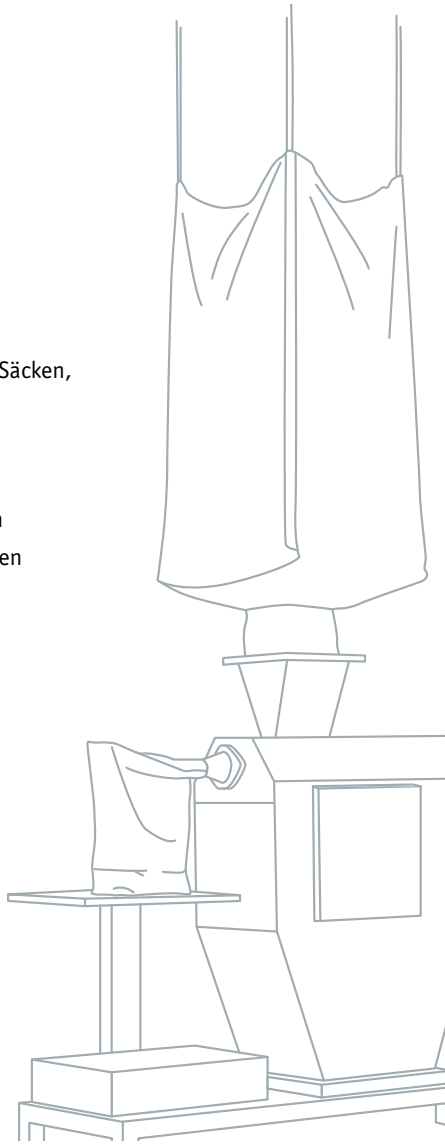

ebbecke VERFAHRENSTECHNIK

A. Ebbecke Verfahrenstechnik AG
Keltenstraße 16
63486 Bruchköbel

Telefon: +49 6181 189096-0
Telefax: +49 6181 189096-20
www.ebbecke-verfahrenstechnik.de
info@evt-ag.de